Bブロック

都選手権大会　兼　全国大会予選
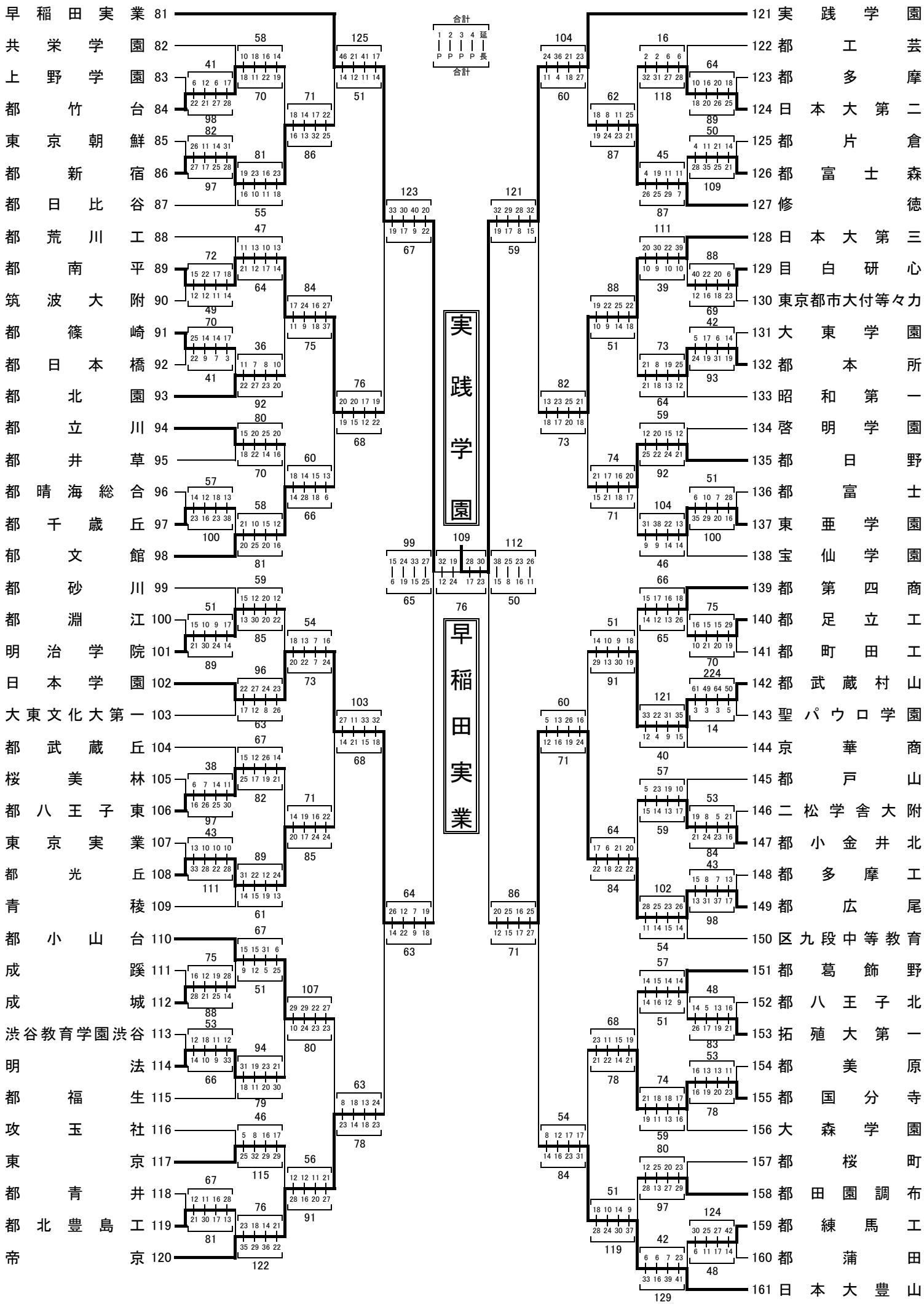
2013(平成25)年度