春季大会 兼 関東大会東京都予選

Cブロック
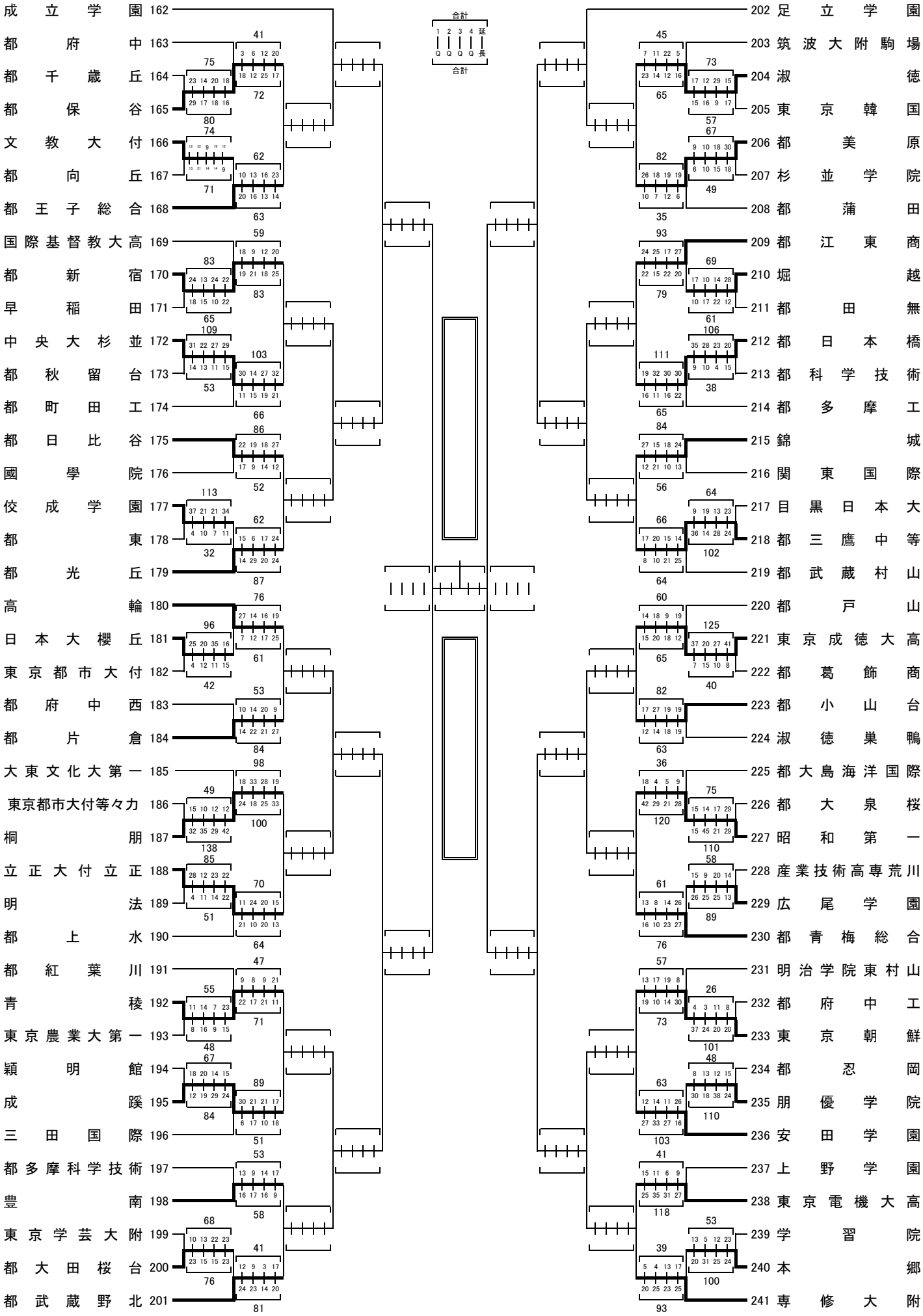
2019年度