新人戦 第2支部大会

2017(平成29)年度

最終結果

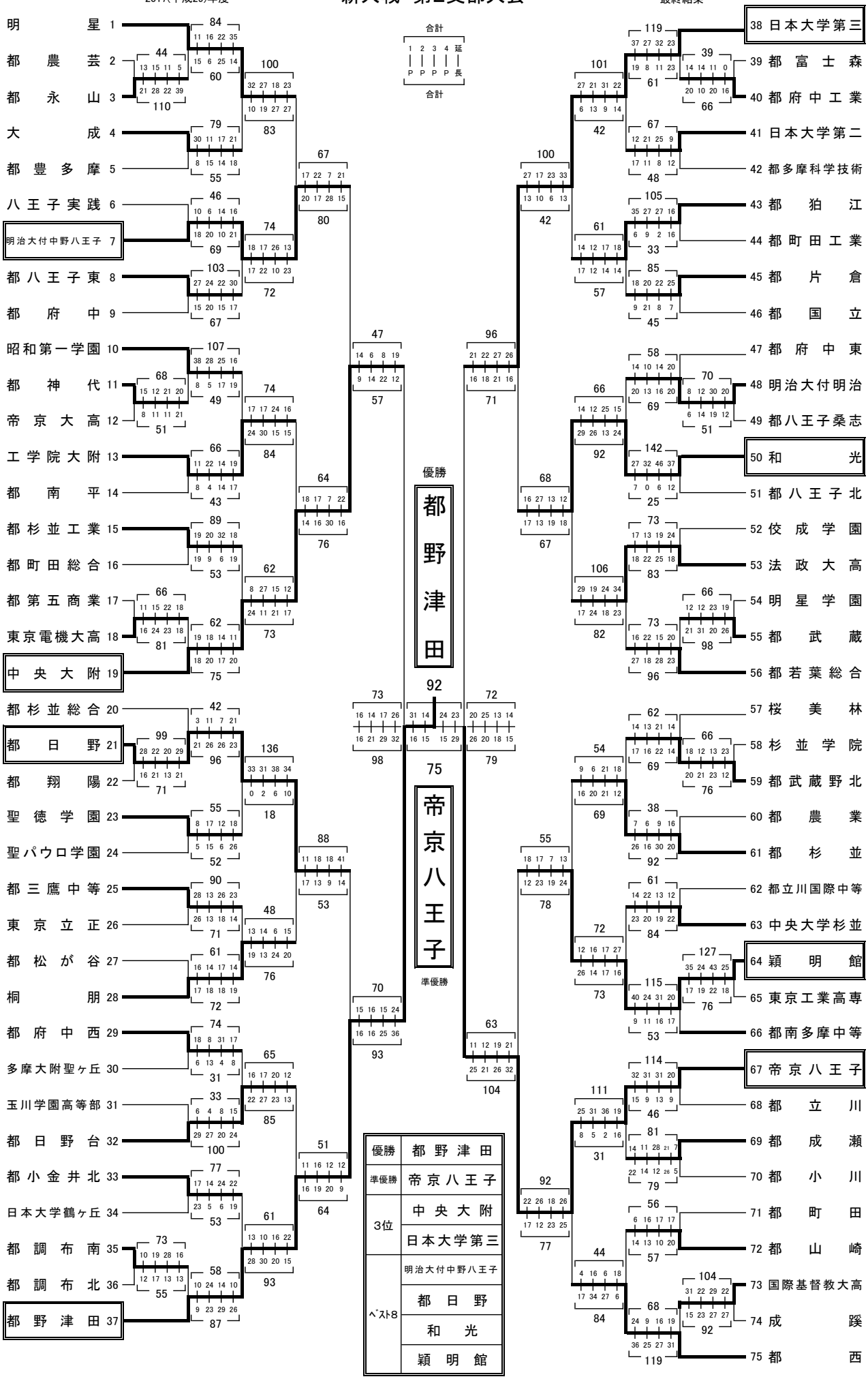

優勝	都野津田
準優勝	帝京八王子
3位	中央大附
	日本大学第三
ベスト8	明治大付中野八王子
	都日野
	和光
	穎明館