春季大会 兼 関東大会東京都予選

Bブロック
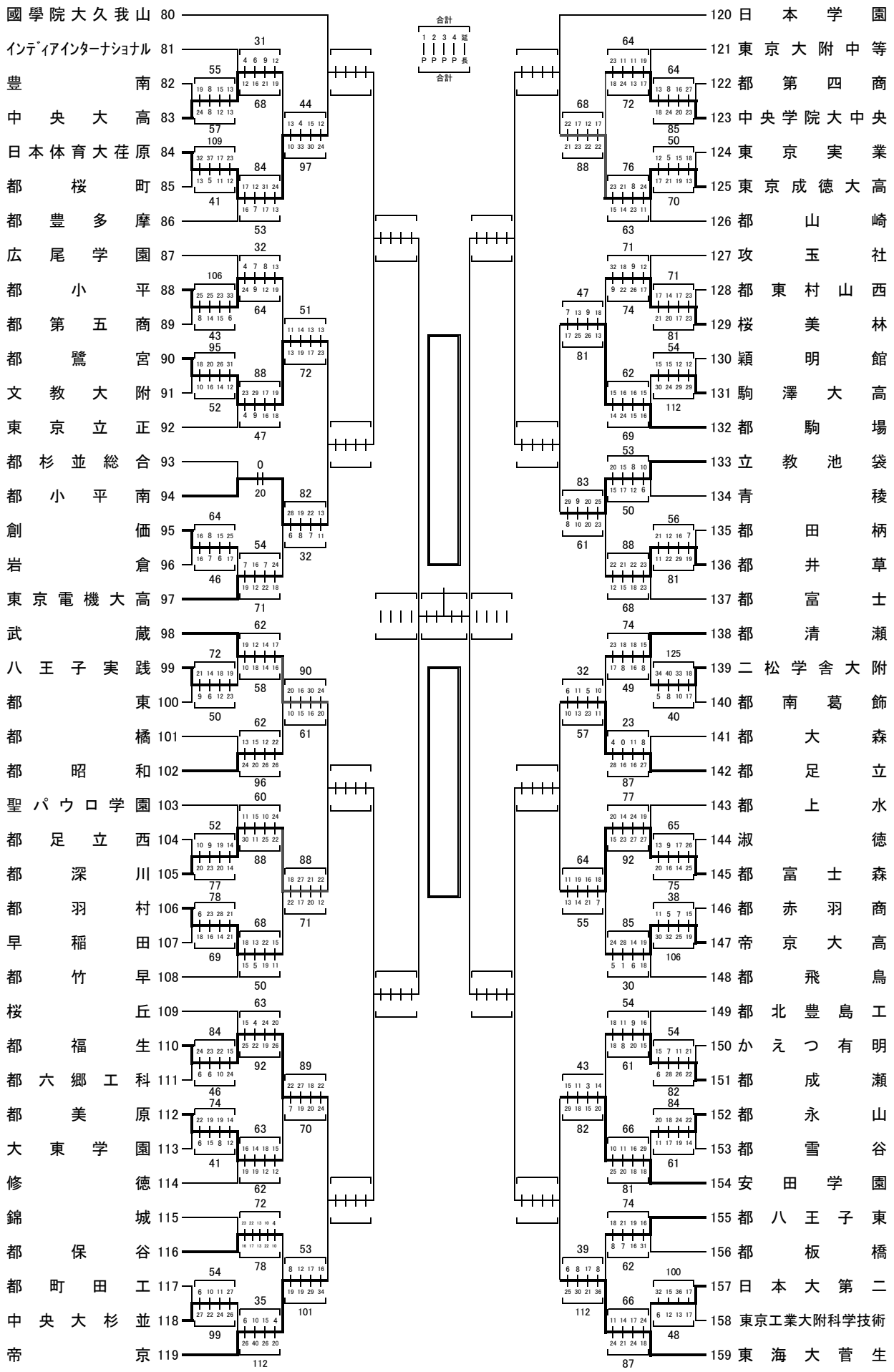
2017(平成29)年度