新人戦　第4支部大会

2014(平成26)年度

11月23日最終結果

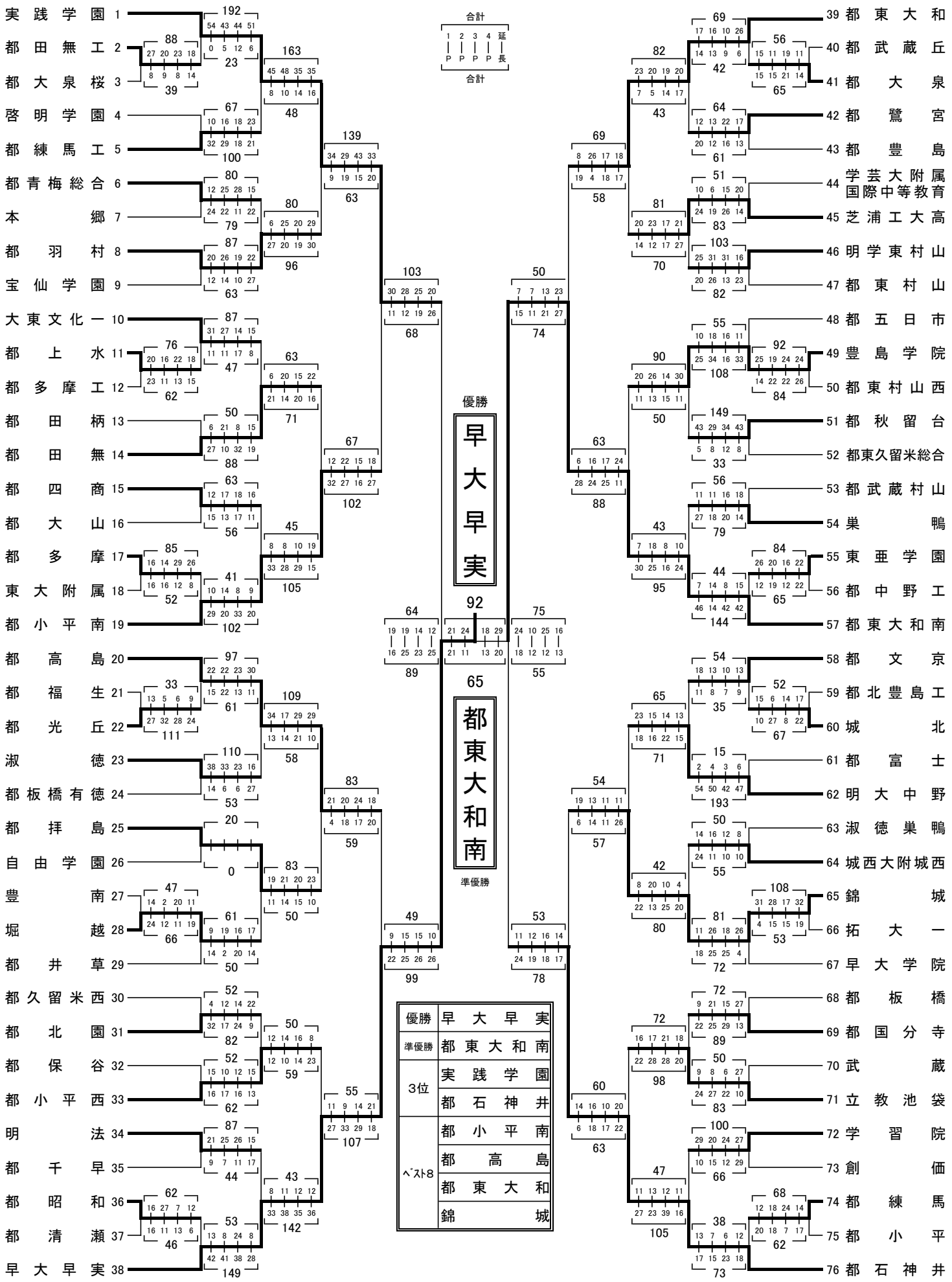

優勝	早大早実
準優勝	都東大和南
3位	実践学園
	都石神井
ﾍﾞｽﾄ8	都小平南
	都高島
	都東大和
	錦城