Ｃブロック

春季大会　兼　関東大会予選
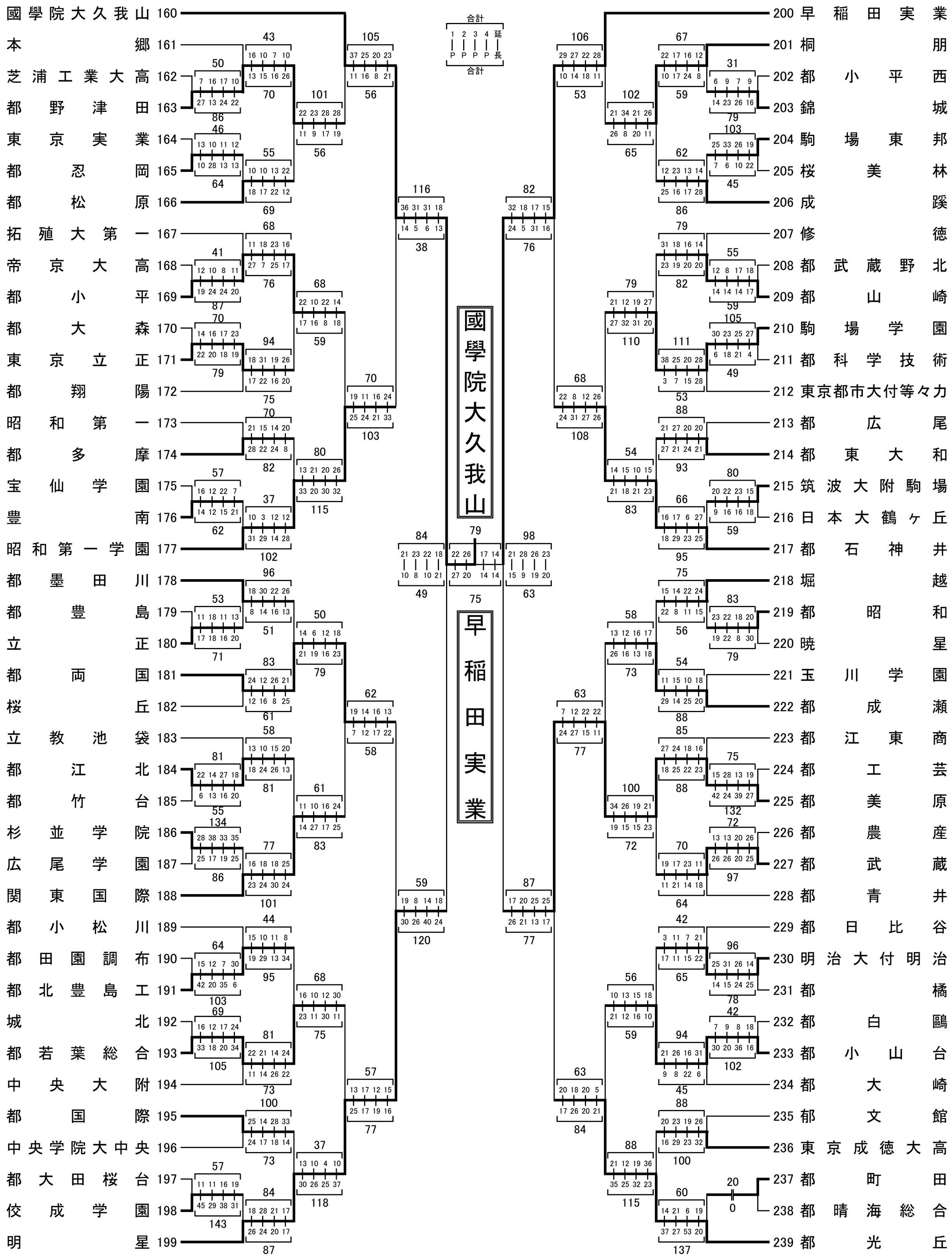
2012(平成24)年度