都選手権大会　兼　全国大会予選

Ｃブロック
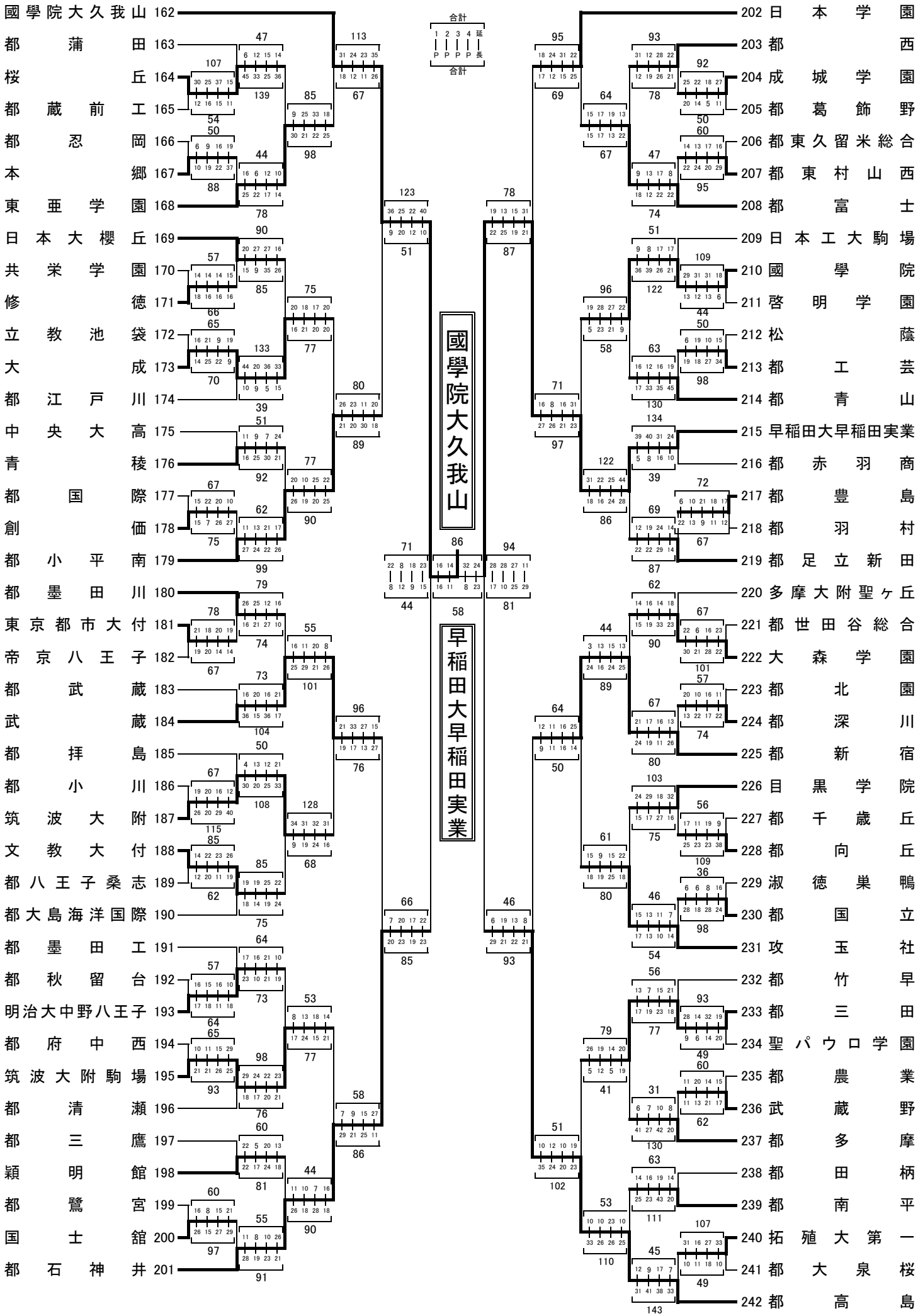
2011(平成23)年度